professional

DATENBLATT | DATASHEET

HFP-6508-42

Technische Daten & Anschlusswerte
Technical data & connection values

Bezeichnung Name	MECHATRON HFP-6508-42
Kühlung Cooling	Flüssigkeitskühlung Liquid cooling
Nennleistung Rated Power	S1 (100%) 0,8kW S6 (50%) 1,0kW
Kühlmitteltemperatur Coolant temperature	Max. 35°C
Spannung Voltage	230VAC (400V auf Anfrage / on demand)
Polzahl 2p Number of Poles	2
Strom Current	S1 (100%) 4.0A S6 (50%) 5.0A
Thermoschutz Thermal protection	Bimetallschalter (Öffner) Bimetal switch (NC contact)
Drehzahl Rotation Speed	42.000 min^{-1}

Rundlauf (Innenkegel) Runout (inner Taper)	<2,0µm
Spannzange Collet	ER11 4008E DIN6499B
Frequenz Frequency	700 Hz
Eckfrequenz Base Frequency	400 Hz
Spindellager Spindle bearings	Hochpräzisionslager wartungsfrei gemäß Standard ABEC7/P4S High precision bearings mainten. free according to ABEC7/P4S
Optionale Erweiterungen Optional Upgrades	ER-MS Schrumpf-Spannfutter, Hybridlager, Rundlauf <1,0µm ER-MS shrink-fit-chuck, hybrid Bearings, runout <1,0µm
Gewicht Weight	2,4kg

Leistungs-/Drehmomentdiagramm
Power/Torque vs. speed diagram

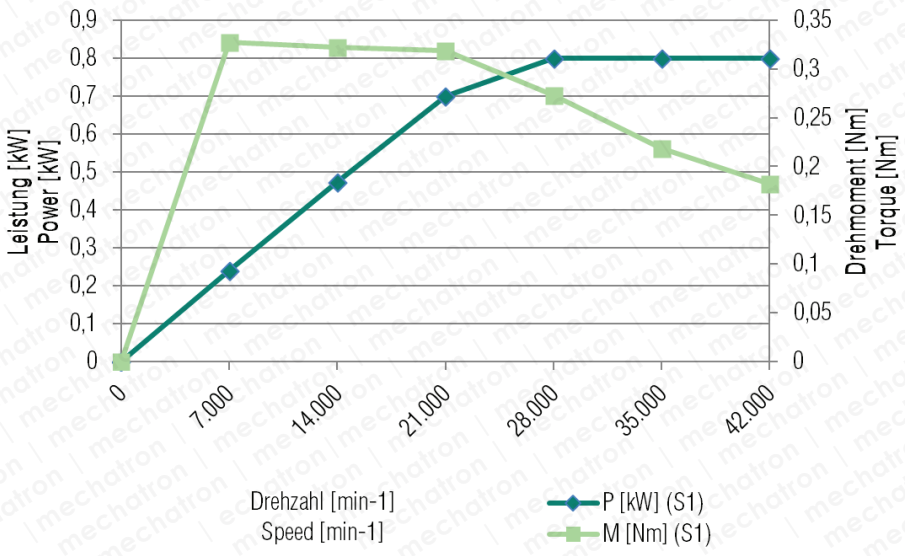

© 2014-2015 MECHATRON GmbH, Technische Änderungen, Irrtümer und Druckfehler vorbehalten. Reproduktion, Änderung oder Vervielfältigung ohne ausdrückliche schriftliche Einverständniserklärung des Urhebers wird untersagt. Alle Rechte vorbehalten.

© 2014-2015 MECHATRON GmbH, technical modification, mistakes and literal errors reserved. Reproduction, changes or reprography without explicit declaration of agreement of the author is forbidden. All rights reserved.

Abmessungen
Dimensions

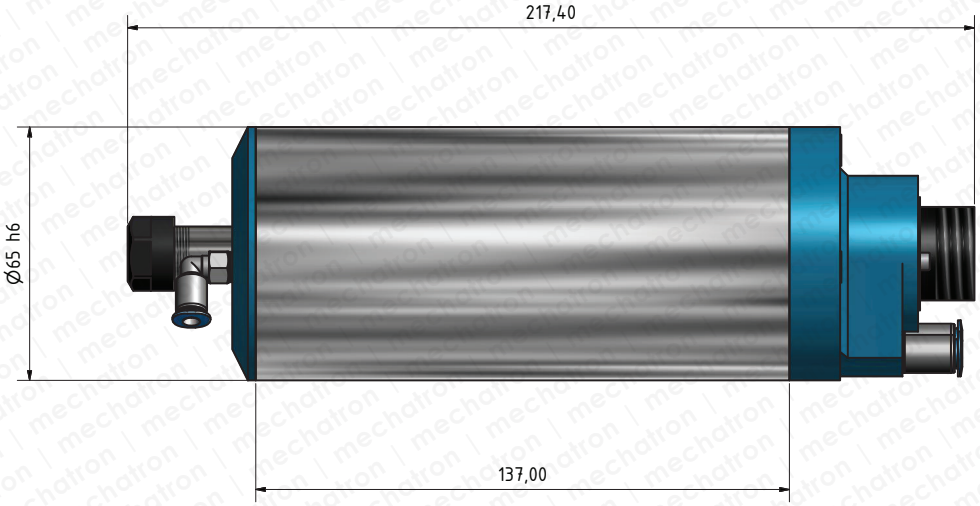

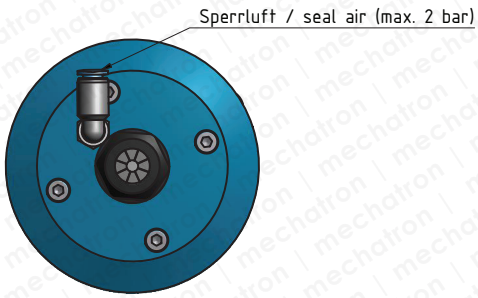

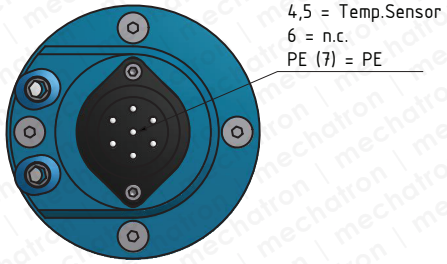

© 2014-2015 MECHATRON GmbH, Technische Änderungen, Irrtümer und Druckfehler vorbehalten. Reproduktion, Änderung oder Vervielfältigung ohne ausdrückliche schriftliche Einverständniserklärung des Urhebers wird untersagt. Alle Rechte vorbehalten.

© 2014-2015 MECHATRON GmbH, technical modification, mistakes and literal errors reserved. Reproduction, changes or reprography without explicit declaration of agreement of the author is forbidden. All rights reserved.